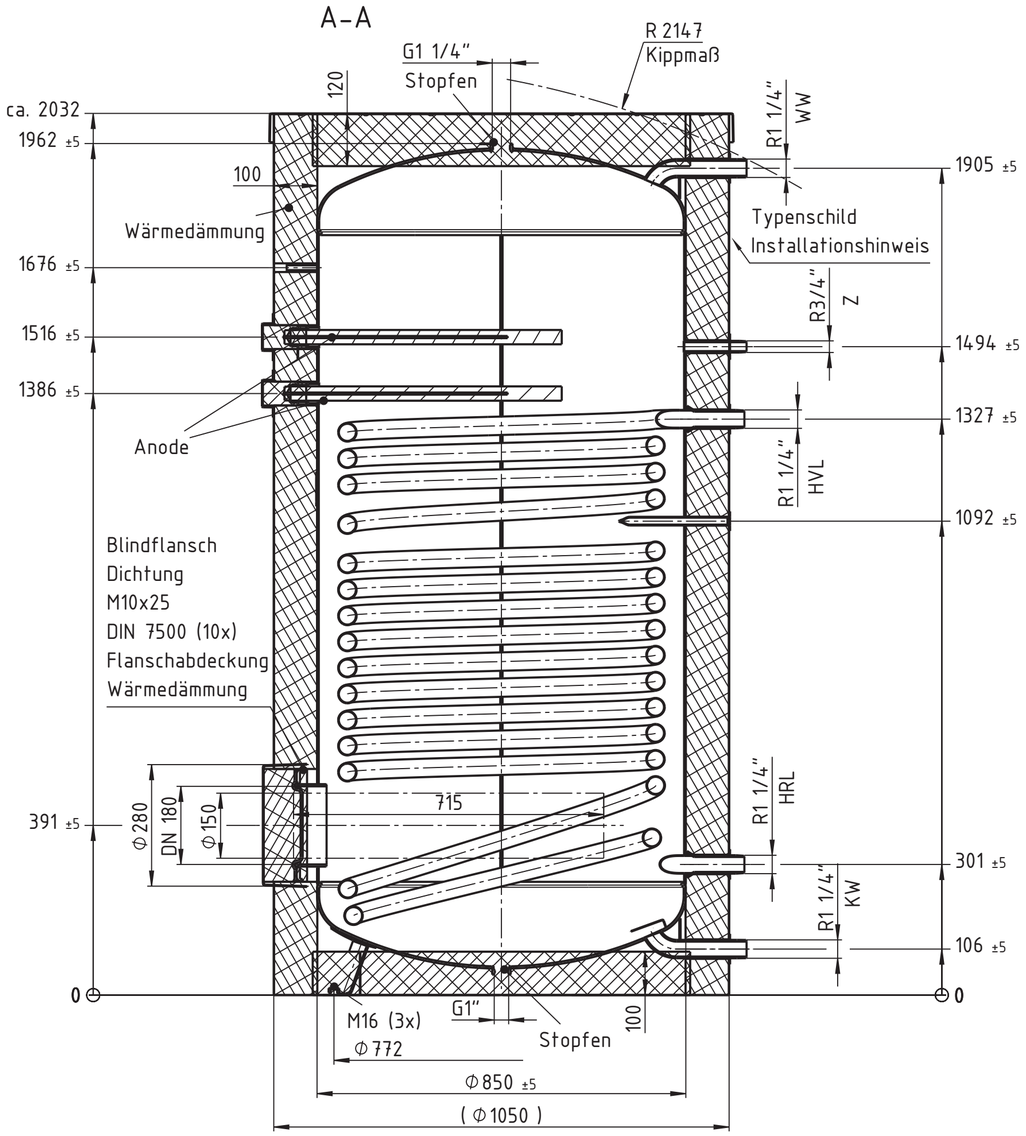

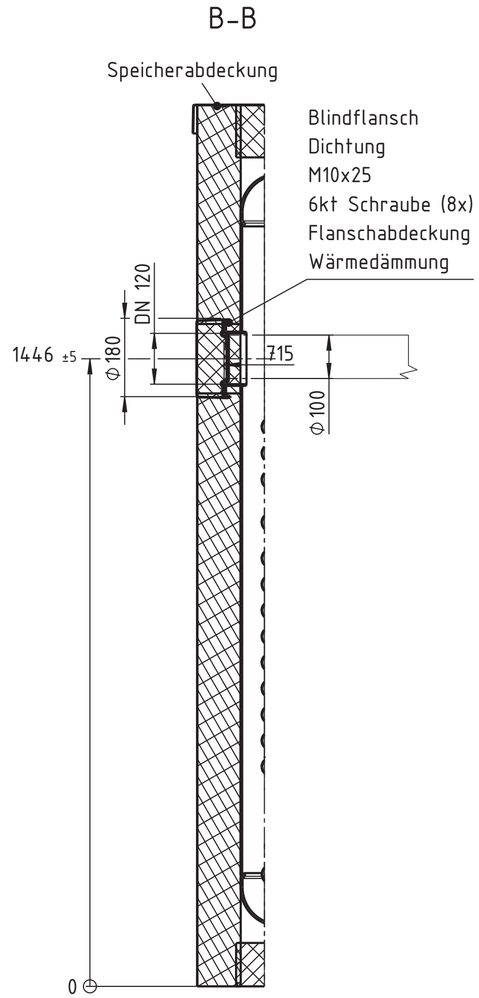

1:20

Ansicht mit Verpackung

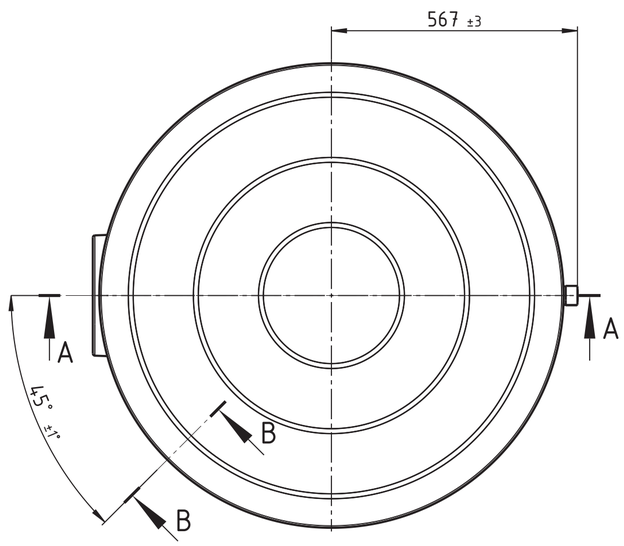

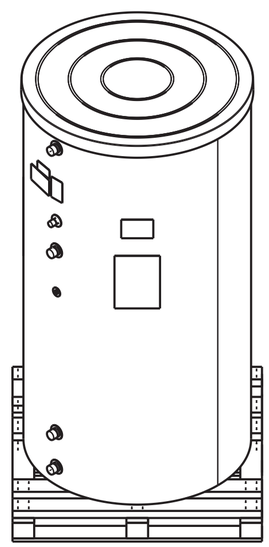

Trinkwassererwärmer gemäß EN 12897

		Warmwasser	Heizwasser
Maximaldruck:	PS	10 bar (SVGW 6 bar)	10bar
Prüfdruck:	PT	13 bar	13bar
Maximaltemp:	TS	95°C	110°C
Wärmeübertragerfläche::			4,49m2
Inhalt:		927,2 l (01)	40,6 l (01)
Speichergewicht ohne Verpackung:		286kg	

Korrosionsschutz: Trinkwasserseitig emailiert gem. DIN 4753, außen Wasseremaille

Wärmedämmung: Vlies RG 18

Design: PVC Folie ähnlich RAL 3000
Polyteile, <PS> Kunststoff, Farbe RAL 9005, tiefschwarz
Anschlüsse mit Rosetten versehen

Baustoffklasse: B2, gem. DIN 4102

Energieeffizienzklasse: 142 W; C (01)

Beipack: Thermometer mit Klemmfeder

Verpackung: Stellfüße (3x M16),
Anschlüsse geschützt, auf Palette verschraubt,
zum Transport geschützt,
Verpackungskennzeichnung

Abmessung: 1150x1150x2205

TECHNISCHE ÄNDERUNGEN VORBEHALTEN

KW	=Kaltwasser/ Entleerung	Alle G-Gewinde nach DIN EN ISO 228
WW	=Trinkwarmwasser	Alles R-Gewinde nach EN ISO 10226
Z	=Trinkwarmwasserzirkulation	Alles M-Gewinde nach DIN 14
HVL	=Vorlauf Heizung	
HRL	=Rücklauf Heizung	

Index	Anz. Num.	Aenderung Change	Datum Date	Gezeich. Drawed	Geprueft Checked	Freigeg. Releas.

YADOS

	Datum/Date	Name
Gez./Draw.		
Gepr./Check.		
Gepr./Check.		
Freig./Releas.	29.09.2017	Birnick

Projektion/Projection: DIN ISO 5456-2
Oberflaechenrauheit /Surface finish: DIN EN ISO 1302
Werkstueckkanten/Edge finish: DIN EN ISO 13715
Form- und Lagetoleranzen/Tol. of form and position: DIN EN ISO 1101
Masse ohne Toleranzangabe/Dimension without tolerance

CAD - Zeichnung
CAD - Drawing
Manuelle Aenderungen sind untersagt!
Manual adjustments are interdictive!

Format/Size: A2

Massstab/Scale: 1:10
1:20

Werkstoff/Material

Gewicht/Weight rechn./calc.: kg 296
gewog./weigh.: kg

Blatt/ Sheet: 1
von/ of: 1

Benennung/Description: Gesamtkonstruktion

Zchngs-Nr./Draw.-No.: 4055400G
Index: 01

Ersatz für/Replacement for: 4055400G-00
Ersetzt durch/Replaced by:

Typ/Type	EDV-Nr./EDV-No.	Kunde/Customer	Teilenr. Kunde/Part No. Customer	Projekt-Nr./Project-No.
ER 1000	4055400G	200	7010744	200/0002/01

Ohne Genehmigung von YADOS darf diese Zeichnung weder vervielfaeltigt noch Dritten oder dem Wettbewerb zugaengig gemacht werden.

10 20 30 40 50 60 70 80 90 100 mm Bei Zeichnungverkleinerung/ -vergroesserung beachten

Nur zur Information! (Status: Geprueft)