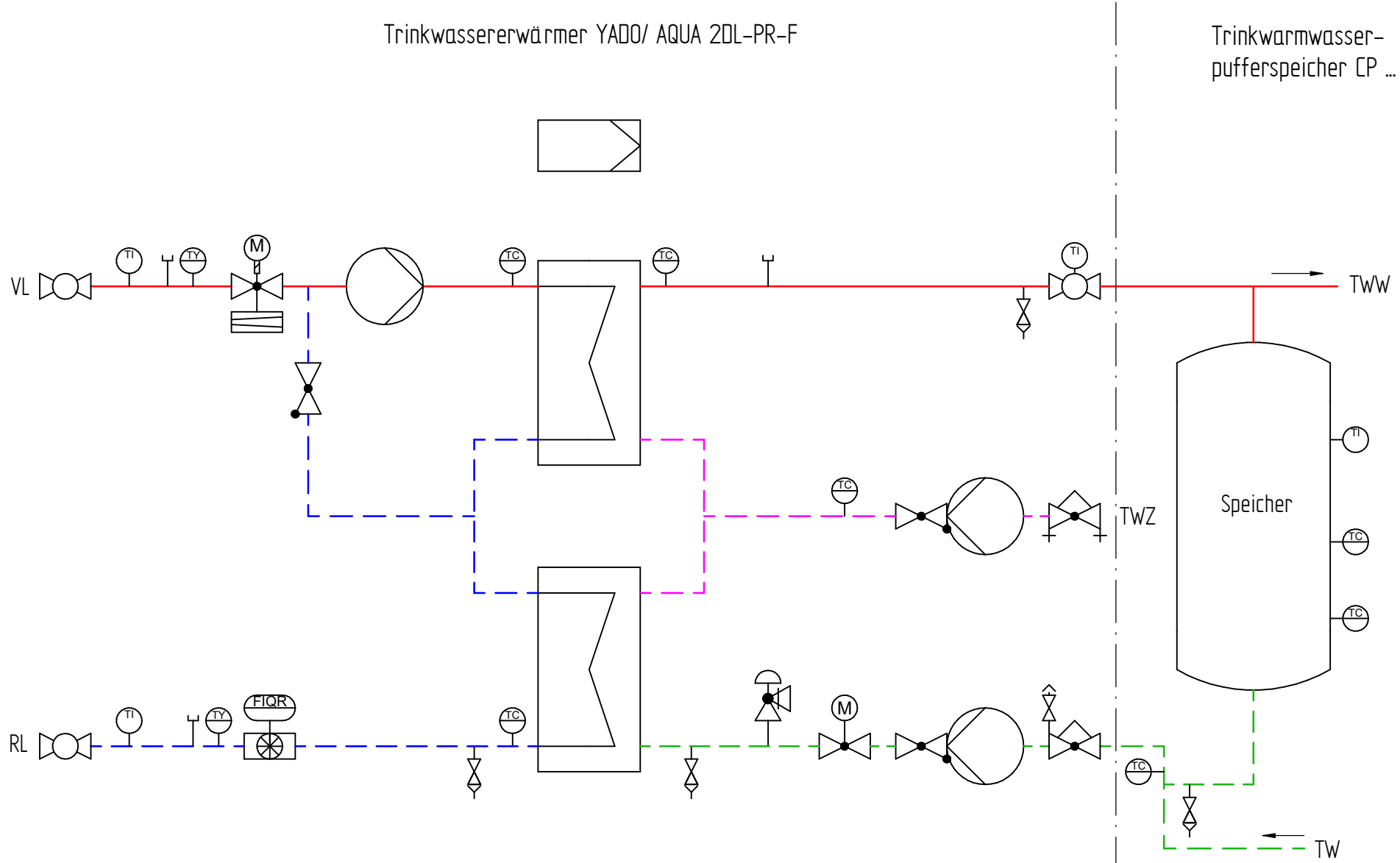

Patent veröffentlicht beim Deutschen Patent- und Markenamt | Ⓟ DE 10 2010 044 535

Dargestellte R&I-Symbole des Fließschemas können auch ein Passstück sein. Welche Bauteile Bestandteil des Produktes bzw. Systems sind, steht in der Stückliste der Leistungsbeschreibung.

Schutzvermerk nach ISO 16016 beachten

Mit der Entgegennahme dieser Zeichnung verpflichtet sich der Empfänger, sie vertraulich zu behandeln. Er darf sie nur zur Ausführung des Ihm erteilten Auftrages benutzen, insbesondere also nicht ohne vorherige schriftliche Zustimmung vervielfältigen, Dritten zugänglich machen oder in anderer Weise verwerten. Bei Zuwiederhandlungen haftet uns der Empfänger für alle Schäden.

	Name	Datum
Ersteller	Bednarz, C.	05.01.2017
Bearb.		

Maßstab : Material:

Masse: Werkstoff:

Titel: Trinkwassererwärmer YADO|AQUA DL-PR-F
50KW DN25/25/20 PN16/10 110/80°C
Climatix®

Zeichnungs-Nr.

Material-Nr. 8007036

A3

14.11.2018

Blatt1/1

Symbol	Bezeichnung
	Kugelhahn
TI	Thermometer
TY	Temperatursensor für Wärmezähler
FIQR	Wärmezähler
	Volumenstrombegrenzer mit Messnippel
	Membran Sicherheitsventil
M	Durchgangsventil mit Antrieb ohne Sicherheitsfunktion
	Entlüftung

Symbol	Bezeichnung
M	Volumenstromregler + Durch-gangsventil mit Antrieb mit SF
TC	Temperatursensor
	Entleerung
	DDC - Regler
	Wärmeübertrager
	Pufferspeicher
	Pumpe
	Volumenstrombegrenzer

Symbol	Bezeichnung
	Stutzen Rp (Rohrgewinde innen) mit Stopfen
	Rückschlagventil
TI	Kugelhahn mit Thermometer
	Trinkwasser
	Trinkwarmwasser
	Trinkwasser Zirkulation
	Vorlauf
	Rücklauf